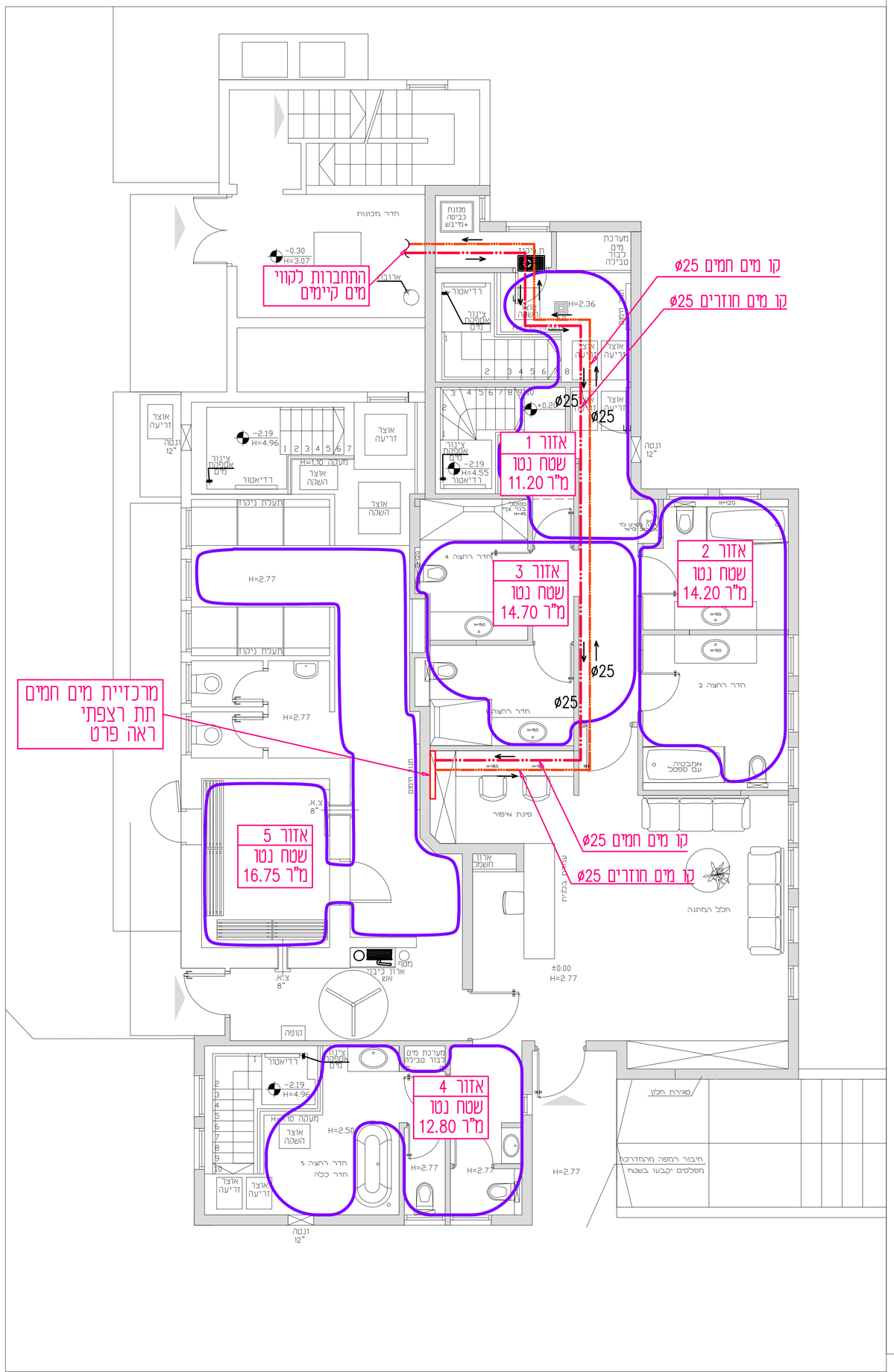

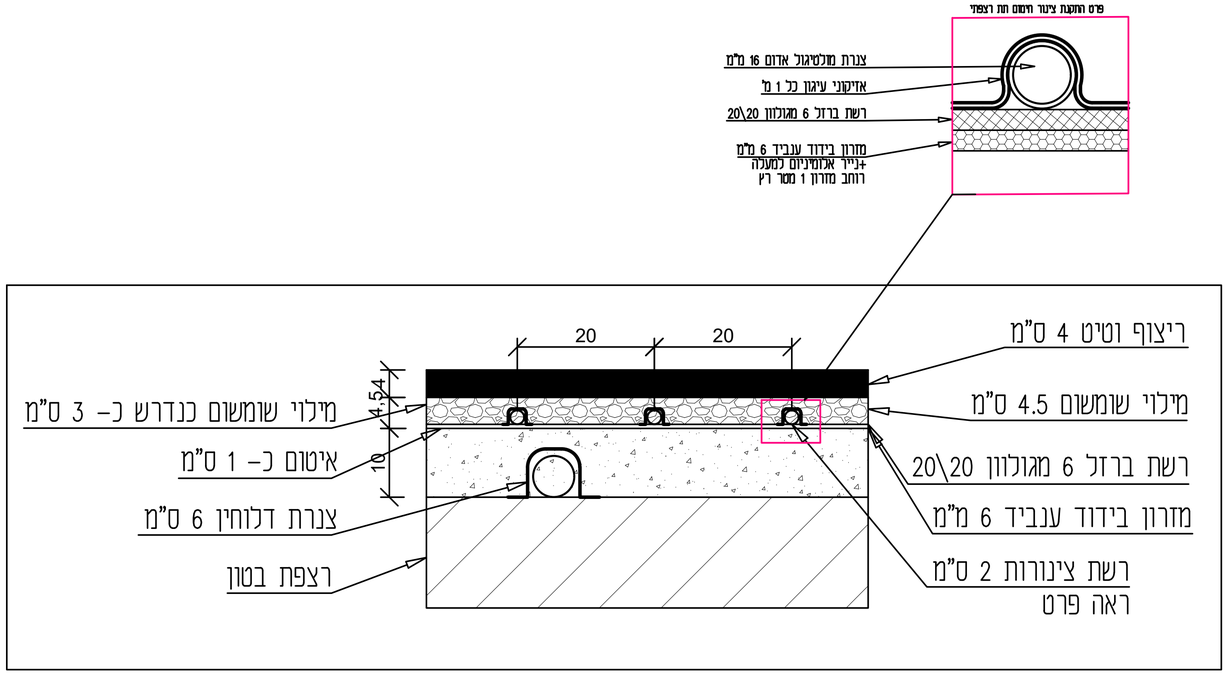

מקרא

- קו מים חמים מתוכנן
- קו מים חוזרים מתוכנן

המבצע אחראי לבדיקת המידות
ולהתאמתן במקום
על כל טעות או אי התאמתן יש להודיע מיד למתכנן

תאריך	מס.	

תאריך	מס.	שינויים	תחילה
19.07.2026	2	עדכון למכרז	
07.08.2025	1	עדכון	

פרט מרכזיית מים חמים תת רצפתי

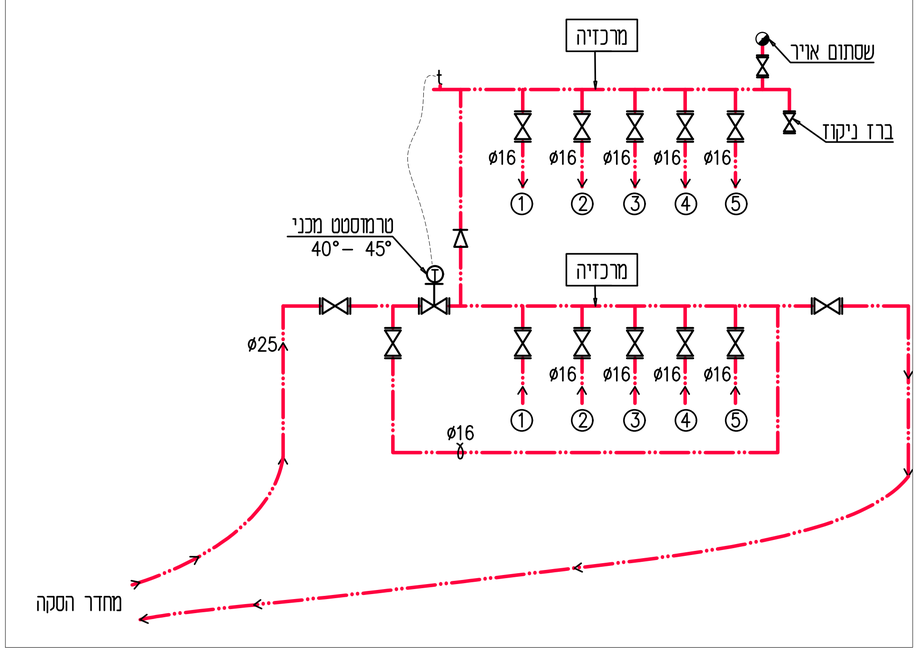

שם הפרויקט

מקווה כפיר- ת"א

מס' תוכנית: G-3

3

נושא

תכנית מחלק חימום תת רצפתי

תאריך הוצאה	קנה מידה
26.04.2024	150

לביצוע	למכרז	לעיון
○	●	○

אלם גרוסברג
מהנדס יועץ אינסטלציה
גבעת שמואל
רח' גוש עציון 11,
טל. 03-6723543
פקס 03-6725349

FILE NO: 99IM-100-Underfloor heating-TEL KABIR\מקווה כפיר\תל אביב