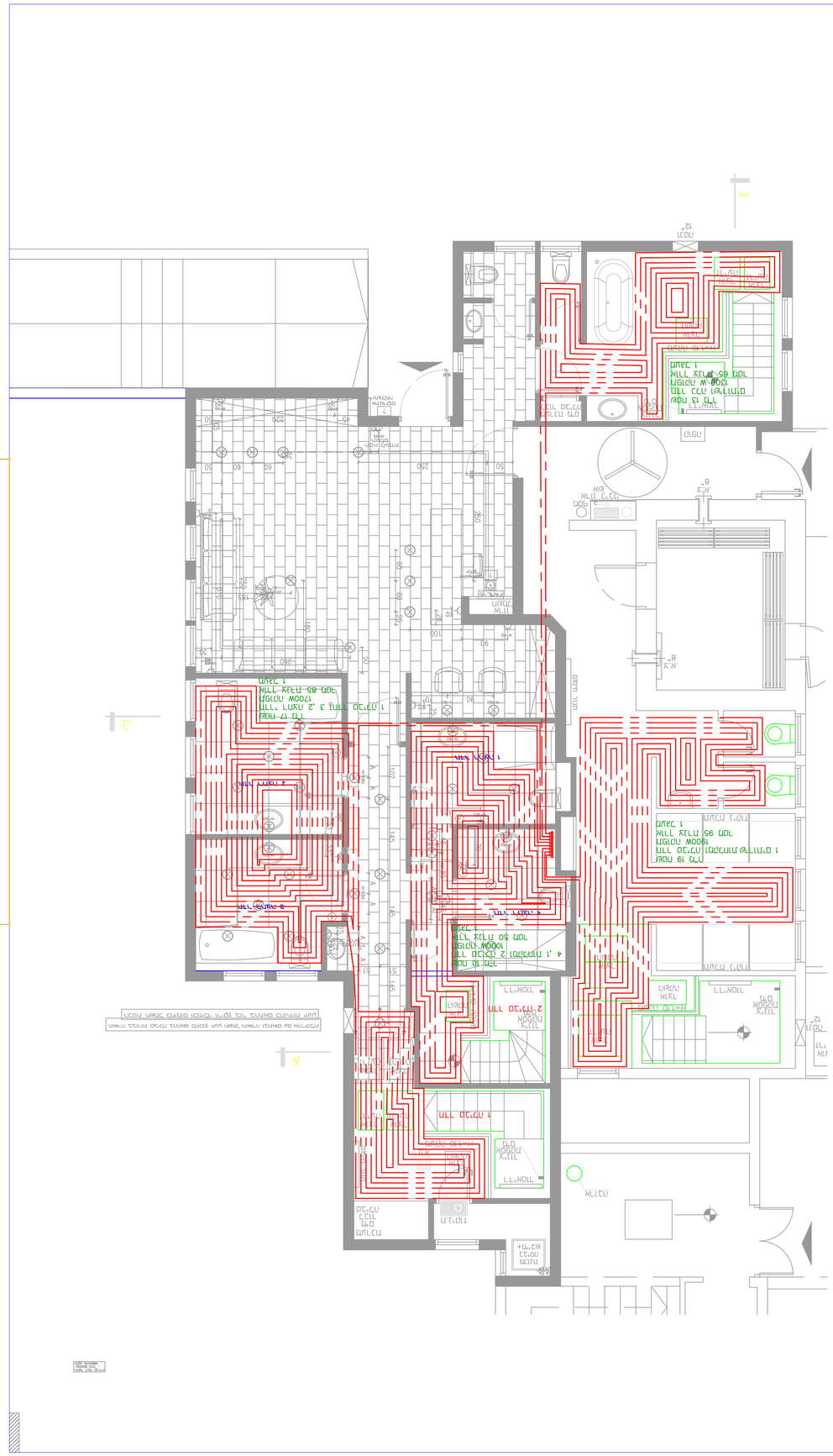

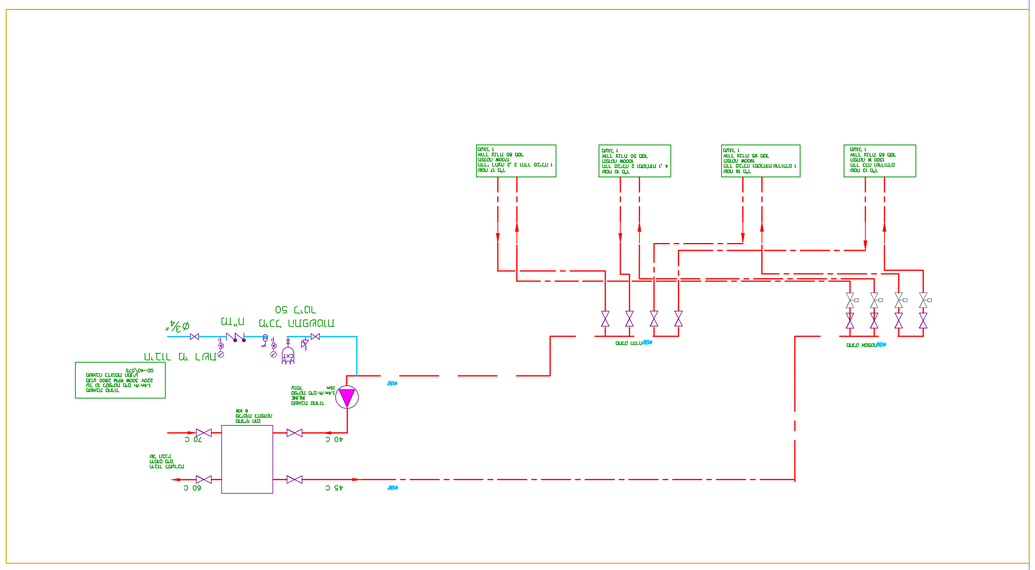

250- KFIR AC REV 0.dwg			
הוכן ע"י		5.12.23 תאריך	1:50
בדק		שם	מס' תוכנית

מערכת חימום תת רצפתי

מבנה מגורים

מערכת חימום תת רצפתי

מבנה מגורים

רח' הרב אלון 4 רמת גן
02-5907816 - מהנדס 050-9395958 - מיכאל
itzikmu@gmail.com

בצע		בוצע	
תאריך		חתימה	

18.6.24	מ.מ	תוספת	1